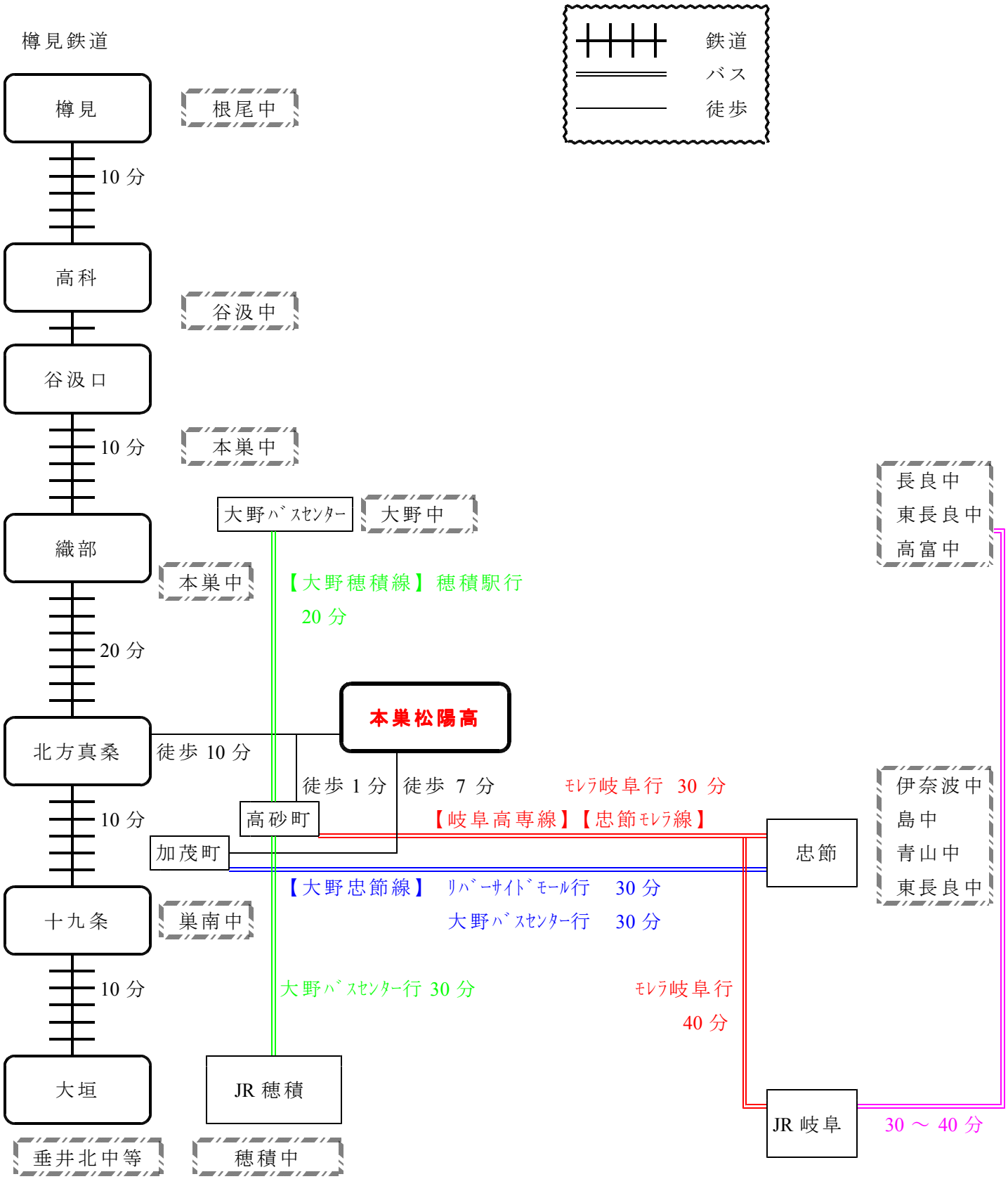公共交通機関を利用する場合の通学方法・およその時間
（中学校別）